СССР

Министерство строительного, дорожного
и коммунального машиностроения

Торжокский машиностроительный завод

# ОГНЕТУШИТЕЛИ

## углекислотные ручные

## ОУ-2, ОУ-5, ОУ-8

ПАСПОРТ

ПО-31; ПО-4А; ПО-7А ПС

218-1

Запасная мембрана

## 1. НАЗНАЧЕНИЕ ИЗДЕЛИЯ

Ручные углекислотные огнетушители ОУ-2, ОУ-5 и ОУ-8 предназначены для тушения загораний различных веществ и электроустановок, находящихся под напряжением не выше 1000 В, расположенных в местах с температурой окружающего воздуха от — 25° до +50°С, кроме веществ, горение которых может происходить без доступа воздуха.

## 2. ТЕХНИЧЕСКИЕ ХАРАКТЕРИСТИКИ

Таблица 1

| Наименование показателей | ОУ-2 | ОУ-5 | ОУ-8 |
|---|---|---|---|
| Заряд: двуокись углерода по ГОСТ 8050-76 с содержанием водяных паров при давлении 760 мм рт. ст. и температуре 20°С не более 0,515 г/м³. | | | |
| Вместимость баллона, л | 2+0,2 | 5+0,5 | 8+0,8 |
| Давление разрыва предохранительной мембраны, МПа (кгс/см²) | 16—19 (160—190) | 16—19 (160—190) | 16—19 (160—190) |
| Продолжительность выпуска заряда, сек, при температуре 20°С, не более | 15 | 15 | 20 |
| Усилие открывания запорной головки, Н (кгс), не более | 80(8) | 80(8) | 80(8) |
| Длина шланга без раструба, м, не менее | — | — | 0,8 |
| Масса заряда, кг | 1,4—0,1 | 3,5—0,1 | 5,6—0,1 |
| Масса огнетушителя без раструба (приспособления для крепления и заряда), кг, не более | 4,5 | 9,5 | 14 |
| Масса огнетушителя (с раструбом, с приспособлением для крепления и зарядом), кг, не более | 7 | 13,5 | 20 |

Средний срок службы огнетушителя до списания — 15 лет. Вероятность безотказной работы огнетушителей между очередными проверками должна быть не менее 0,96 при периодичности проверок огнетушителей по массе заряда 1 раз в год.

## 3. КОМПЛЕКТ ПОСТАВКИ

3. 1. В комплект поставки огнетушителей входит:

| | |
|---|---|
| Баллон в сборе заряженный . . . . . | 1 шт. |
| Раструб в сборе для ОУ-2, ОУ-5 . . . . | 1 шт. |
| Раструб со шлангом в сборе для ОУ-8 . . . | 1 шт. |
| Приспособление для крепления огнетушителя . | 1 комп. |
| Мембрана предохранительная . . . . | 1 шт. |
| Паспорт . . . . . | 1 шт. |

## 4. УСТРОЙСТВО И ПРИНЦИП РАБОТЫ

Огнетушитель представляет собой стальной баллон (рис. 1, 2, 3), в горловину которого на конической резьбе ввернута головка запорная 2 с трубкой сифонной 3.

Для выхода заряда и образования снега огнетушители ОУ-2 и ОУ-5 имеют поворотный раструб 4, а огнетушитель ОУ-8 — раструб со шлангом 4. Для крепления в стационарных условиях огнетушители ОУ-5 и ОУ-8 комплектуются хомутом 5, крюком 8 и упором 9. Для переноски огнетушители имеют ручку в сборе 7. Для крепления в транспортных условиях огнетушители ОУ-2 и ОУ-5 комплектуются кронштейном 5.

Огнетушитель приводится в действие нажатием вниз на рычаг 11 (рис. 4), предварительно выдернув чеку.

При этом рычаг 11, нажимая на шток 8 через сухарь 14, открывает клапан 7, и заряд из баллона через сифонную трубку, проходные отверстия в корпусе головки и раструб выпускается на пламя.

Переноска огнетушителя и удержание рычага в рабочем положении производится одной рукой. Для прекращения выпуска заряда нужно прекратить нажатие на рычаг 11, при этом клапан 7 под действием пружины 12 и давления газа внутри баллона закроет выпускное отверстие в головке.

**Примечание:** Завод сохраняет за собой право усовершенствовать конструкцию огнетушителя.

## 5. УКАЗАНИЯ МЕР БЕЗОПАСНОСТИ

5. 1. Не допускать ударов по баллону, запорной головке, раструбу.

5. 2. При выходе заряда не касаться рукой раструба, т. к. температура его понижается до минус 70°С.

5. 3. После прекращения тушения пожара помещение провентилировать.

5. 4. При необходимости выпуска заряда без раструба (например при зарядке) огнетушитель должен быть закреплен, т. к. возникшая реактивная сила может его опрокинуть.

## 6. ПОДГОТОВКА ИЗДЕЛИЯ К РАБОТЕ И ПОРЯДОК РАБОТЫ

6. 1. При введении огнетушителя в эксплуатацию необходимо присоединить к нему раструб для ОУ-2, ОУ-5, шланг с раструбом для ОУ-8 и закрепить согласно рис. 1, 2, 3.

6. 2. При пожаре;

а) снять огнетушитель;

б) поднести к очагу пожара (при наличии ветра с наветренной стороны);

в) направить раструб на огонь;

г) сорвать пломбу;

д) выдернуть чеку (поз. 6);

е) нажать на рычаг (поз. 11 рис. 4);

ж) направить струю снега к огню с края.

При пользовании огнетушителем баллон не наклонять в горизонтальное положение, т. к. при этом не обеспечивается нормальная работа огнетушителя.

6. 3. При перезарядке:

а) на магистрали перед запорным устройством огнетушителя установить фильтр, улавливающий механические частицы размером от 40 и более микрон;

б) открыть клапан головки и стравить остаток заряда;

в) снять раструб и проверить массу пустого огнетушителя, она должна соответствовать массе огнетушителя, выбитой на запорной головке;

г) зарядить огнетушитель, масса заряда должна соответствовать указанной в таблице № 1.

д) проверить огнетушитель на утечку заряда. Утечка не допускается.

е) поставить предохранительную чеку, опломбировать запорную головку и присоединить раструб.

## 7. ТЕХНИЧЕСКОЕ ОБСЛУЖИВАНИЕ

При транспортировании, хранении и эксплуатации не допускать:

а) попадания влаги в раструб;

б) прямого нагрева солнечными лучами или другими источниками тепла свыше 50°С

в) воздействия бензина, масла;

г) срыва пломбы (без использования огнетушителя);

д) крепления и подвески на огнетушителе каких-либо предметов.

Следить за периодическим переосвидетельствованием баллона огнетушителя.

Проводить весовой контроль заряда огнетушителя не реже одного раза в год.

Хранить при температуре от —25 до +50°С.

Переосвидетельствование баллонов, ремонт и испытание огнетушителей должны производиться специализированными организациями согласно требований правил Госгортехнадзора.

## 8. СВИДЕТЕЛЬСТВО О ПРИЕМКЕ

Огнетушитель углекислотный ручной ОУ-2, ОУ-5, ОУ-8. Заводской номер 218 соответствует ГОСТ 7276-77 и признан годным для эксплуатации.

Изделие упаковано согласно требованиям, предусмотренным ГОСТ 7276-77.

Дата выпуска 29 ЯНВ 1981 198 г.

М. П.

Представитель ОТК

подпись

## 9. ГАРАНТИИНЫЕ ОБЯЗАТЕЛЬСТВА

Срок гарантии — 24 месяца со дня ввода огнетушителя в эксплуатацию, завод-изготовитель обязан в течение гарантийного срока безвозмездно ремонтировать или заменять вышедшие из строя огнетушители, при соблюдении потребителем условий эксплуатации, транспортирования, хранения.

## 8. ВОЗМОЖНЫЕ ОТКАЗЫ И МЕТОДЫ ИХ УСТРАНЕНИЯ

| Наименование отказа внешнее его проявление и дополнительные признаки | Вероятная причина | Метод устранения | Группа сложности работ по устранению отказа |
|---|---|---|---|
| 1 | 2 | 3 | 4 |
| Масса заряда при контрольном взвешивании стала менее:<br>для ОУ-2 — 1,3 кг<br>для ОУ-5 — 3,4 кг<br>для ОУ-8 — 5,5 кг | Утечка заряда через клапан 7 запорной головки (рис. 4) | Разрядить огнетушитель, вывернуть запорную головку, разобрать ее, заменить клапан. Собрать запорную головку. Испытать воздушным давлением 1МП (10 кгс/см²) и 15 МПа (150 кгс/см²) в течение 1 мин. при каждом давлении Ввернуть запорную головку. Зарядить огнетушитель. | 2 |
| Утечка заряда через шток 8 при зарядке огнетушителя | Повреждено уплотнительное кольцо 9 штока | Разрядить огнетушитель. Снять пусковой рычаг на головке. Вынуть шток. Заменить резиновое кольцо. Собрать в обратной последовательности. Зарядить огнетушитель. | 2 |

| 1 | 2 | 3 | 4 |
|---|---|---|---|
| Разорвана предохранительная мембрана 3 | Хранение огнетушителя происходило при температуре выше 50°С | Отвернуть втулку поджимную 1, заменить мембрану, собрать, испытать воздушным давлением 15 МП (150 кгс/см$^2$), зарядить. | |
| Деформирован раструб | Нарушены требования, указанные в разделе «Указания мер безопасности» | Раструб заменить. | |
| Обнаружено повреждение шланга | Нарушены требования указанные в разделе «Техническое обслуживание» | Шланг заменить. | 1 |
| Просрочен срок периодического переосвидетельствования баллонов | Нарушены требования, указанные в разделе «Техническое обслуживание» | Произвести переосвидетельствование баллона огнетушителя Госгортехнадзором | 2 |

**Примечание:** Срок очередного переосвидетельствования указан на сфере у горловины (например 1-78-83 означает, что баллон должен переосвидетельствоваться не позднее января 1983г.)

**ВНИМАНИЕ:** неисправности огнетушителя, их причины и способы устранения не исчерпываются указанными примерами.

## 11. ПЕРИОДИЧЕСКИЙ КОНТРОЛЬ ОСНОВНЫХ ТЕХНИЧЕСКИХ ХАРАКТЕРИСТИК ПРИ ЭКСПЛУАТАЦИИ И ХРАНЕНИИ ОГНЕТУШИТЕЛЯ

| Проверяемая характеристика | Дата контрольного взвешивания | | | | | | | | | | | |
|---|---|---|---|---|---|---|---|---|---|---|---|---|
| | 19 год | | | | | 19 год | | | 19 год | | | |
| Наименование | Масса заряда, кг | Масса *незаряженного огнетушителя, кг | Масса огнетушителя с зарядом, кг | Фактически масса заряда, кг | Замерил (должн. подпись) | Масса огнетушителя с зарядом, кг | Фактически масса заряда, кг | Замерил (должн. подпись) | Масса огнетушителя с зарядом, кг | Фактически масса заряда, кг | Замерил (должн. подпись) |
| Огнетушитель | | | | | | | | | | | |
| ОУ-2 | | | | | | | | | | | |
| ОУ-5 | | | | | | | | | | | |
| ОУ-8 | | | | | | | | | | | |

*Маркируется на корпусе запорного устройства без учета массы раструба

## 12. РЕЗУЛЬТАТЫ ТЕХНИЧЕСКОГО ОСВИДЕТЕЛЬСТВОВАНИЯ СПЕЦИАЛЬНЫМИ ОРГАНАМИ БАЛЛОНА ОГНЕТУШИТЕЛЯ

| Дата переосвидетельствования | Наименование и обозначение | Результаты освидетельствования | Срок следующего освидетельствования | Должность, фамилия и подпись представителя контрольного органа |
|---|---|---|---|---|
| | | Пример заполнения | | |
| 10.10 1978 г. | Баллон 5-150 ГОСТ 949-73 № 2793 | положительный | 10.10. 1983 г. | |

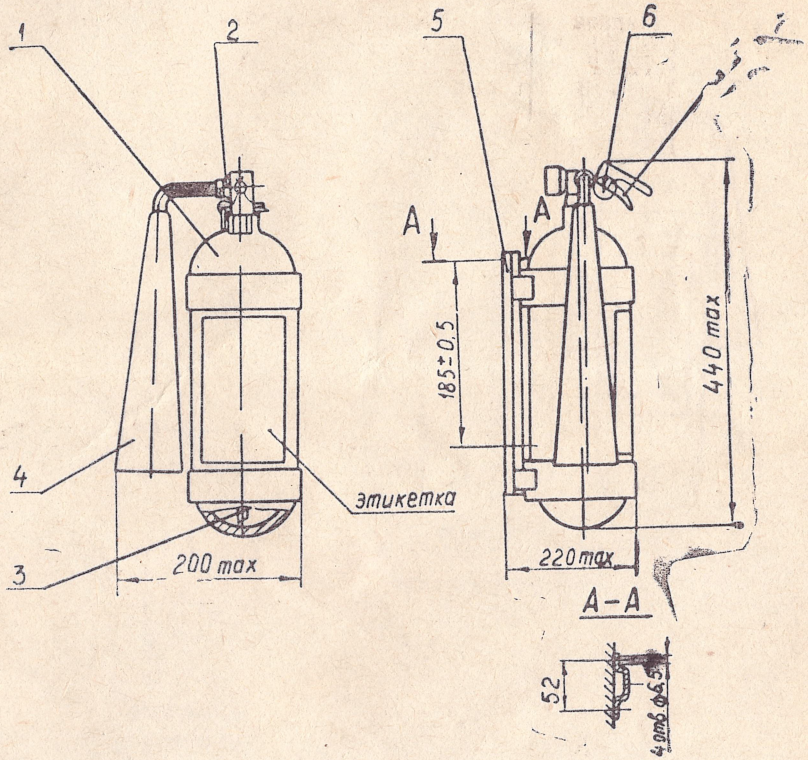


**Рис. 1. Огнетушитель ОУ-2**

**1—баллон; 2—головка запорная; 3—трубка сифонная; 4—раструб; 5—кронштейн; 6—чека; 7—ручка в сборе.**

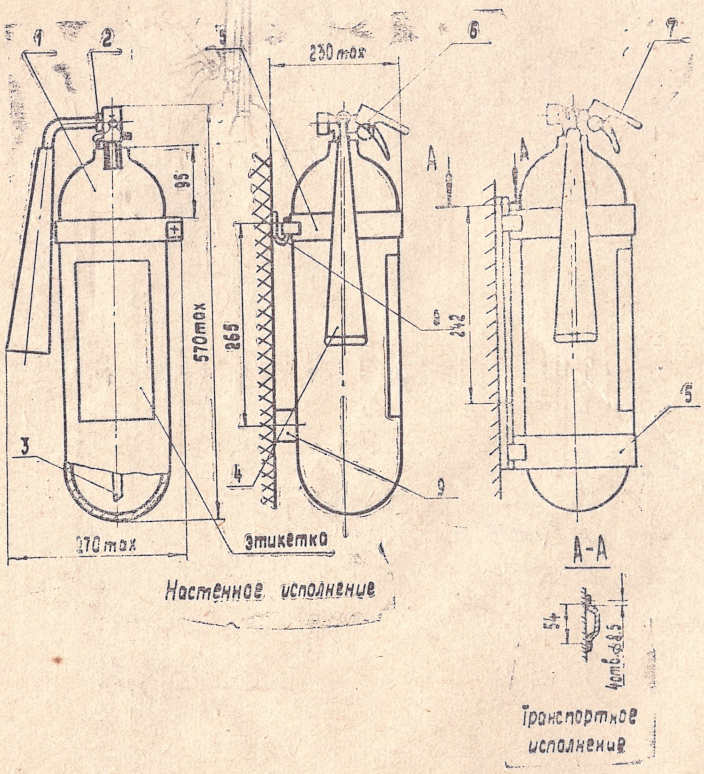


**Рис. 2. Огнетушитель типа ОУ-5**

**1—баллон; 2—головка запорная; 3—трубка сифонная; 4—раструб; 5—кронштейн (хомут); 6—чека; 7—ручка в сборе**

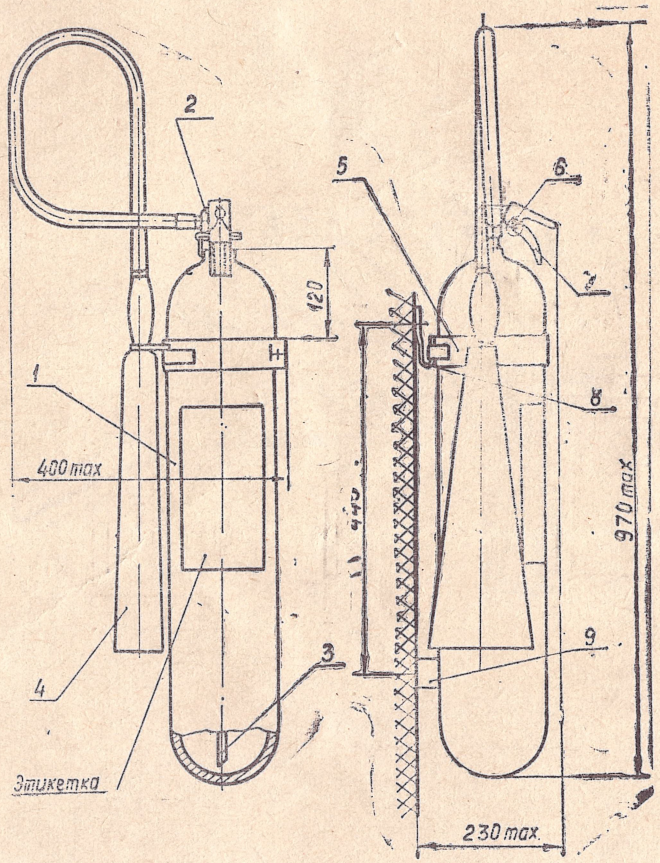


**Рис. 8.** Огнетушитель типа ОУ-8

1—баллон; 2—головка запорная; 3—трубка сифонная; 4—раструб со шлангом; 5—хомут; 6—чека; 7—ручка в сборе; 8—крюк; 9—упор.

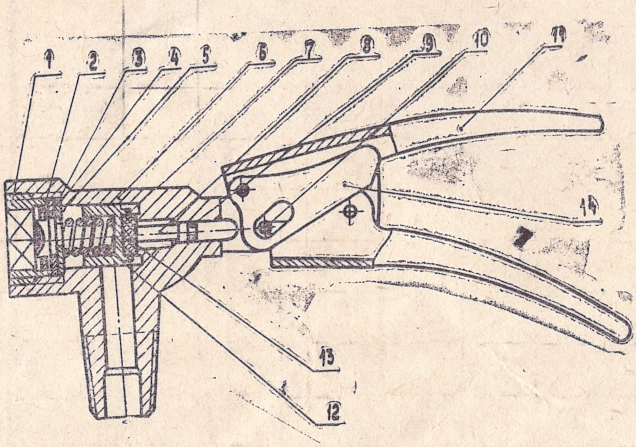


**Рис. 4. Головка запорная**

1—втулка поджимная; 2—шайба защитная; 3—мембрана предохранительная; 4—шайба 5—прокладка; 6—корпус; 7—клапан; 8—шток; 9—кольцо уплотнительное; 10—ось; 11—рычаг; 12—пружина; 13—прокладка; 14—сухарь.

## Лист регистрации изменений

| Изм. | Номера листов (страниц) | | | | Всего листов (страниц) в докум. | № документа | Входящий № сопроводительного докум. и дата | Подпись | Д. |
|---|---|---|---|---|---|---|---|---|---|
| | измененных | замененных | новых | изъятых | | | | | |
| | | | | | | | | | |
| | | | | | | | | | |
| | | | | | | | | | |
| | | | | | | | | | |
| | | | | | | | | | |
| | | | | | | | | | |
| | | | | | | | | | |
| | | | | | | | | | |
| | | | | | | | | | |
| | | | | | | | | | |
| | | | | | | | | | |
| | | | | | | | | | |
| | | | | | | | | | |
| | | | | | | | | | |
| | | | | | | | | | |
| | | | | | | | | | |
| | | | | | | | | | |
| | | | | | | | | | |

ДЛЯ ЗАМЕТОК

г. Торжок, тип., зак. 3802-80